Схема устройства

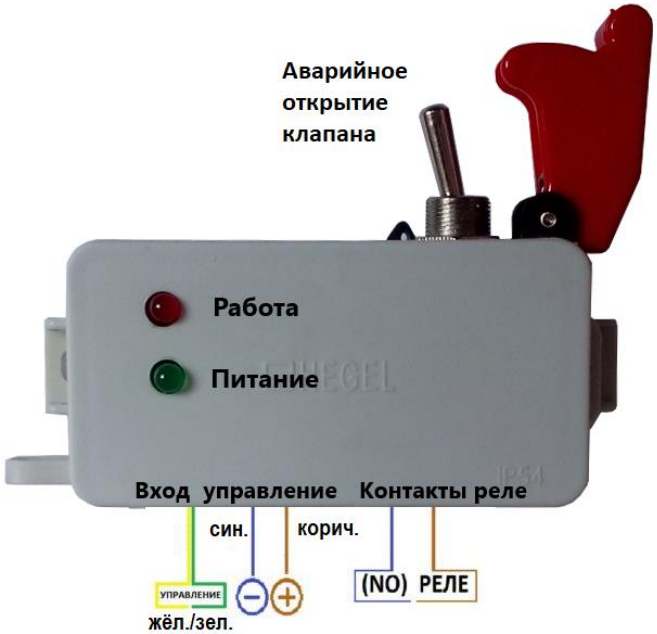

Схемы подключения блока управления EXZ 1.0 в составе ТРК «ТОПАЗ»

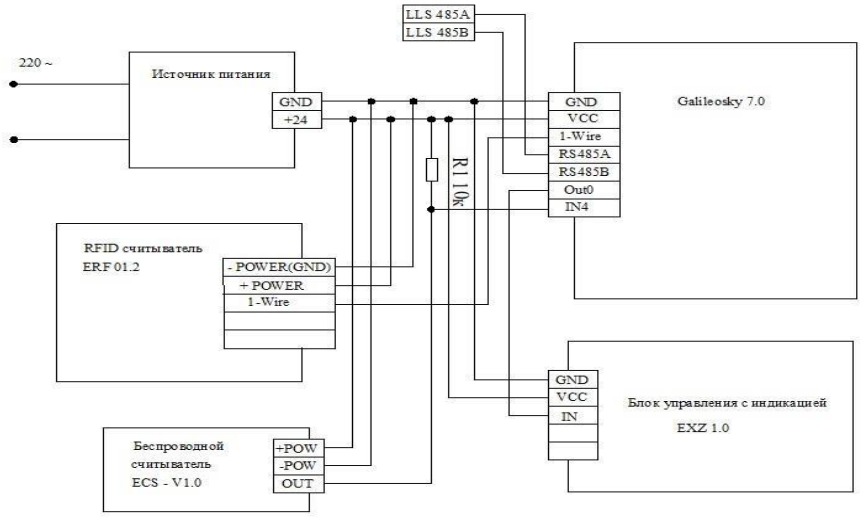

Организация-изготовитель:
ООО «ЭКЗОТРОН ТЕХНОЛОДЖИ» Республика Крым,
ул. Крымской правды 6Б, офис 23, тел. +7 (804) 333-06-73

БЩЕСТВО С ОГРАНИЧЕННОЙ ОТВЕТСТВЕННОСТЬЮ «ЭКЗОТРОН ТЕХНОЛОДЖИ»

Блока управления клапана с индикацией EXZ 1.0

Паспорт и руководство по эксплуатации.

65.000.00.ПС

Симферополь 2022г.

Назначение и принцип работы

Устройство предназначена для работы в составе ГЛОНАСС системы и используется при организации выдачи топлива по картам, когда в систему раздачи ставится запорный нормально закрытый клапан для блокирования выдачи без карты. Или в случае контактора, для остановки двигателя по завершению выдачи.

Устройство снабжено двумя LED-индикаторами, один из которых показывает наличие питания, второй – срабатывание устройства. Также имеется пломбируемый тумблер для аварийного открытия клапана на экстренный случай.

Технические характеристики

Наименование параметра	Значение
Напряжение питания, В	12/24
Потребляемая мощность, Вт, не более	1
Рабочая температура, °С	от -40 до +50
Число контактных входов	1
Класс защиты оболочки	IP54
Габаритные размеры, мм, не более	110x90x35
Масса, кг, не более	0,25

Комплектность

В базовый комплект поставки должны входить:

- блок управления клапана с индикацией EXZ 1.0;
- паспорт /руководство по эксплуатации.

Правила хранения и транспортировки

Устройство должен хранится в складских условиях при температуре от +5°С до +40°С и относительной влажности не более 85%. После транспортирования при отрицательных температурах необходима выдержка при комнатной температуре не менее 24 часов.

Гарантийные обязательства

Организация-изготовитель гарантирует работоспособность устройства в течение 24 месяцев со дня ввода в эксплуатацию, но не позднее 6 месяцев со дня отгрузки, при соблюдении потребителем условий хранения, транспортирования, монтажа и эксплуатации, установленных настоящим паспортом.

Гарантия не распространяется в случае, имеющие механические повреждения (вмятины, царапины и т.п.), вызванные несоблюдением потребителем условий хранения, транспортирования, монтажа и эксплуатации;

Свидетельство о приемке

Заводской номер №_____

Дата выпуска_____

М.П.

ОТК _____